ZAOX CONSTRUCTION MACHINERY A.S.

ZA13A

LISTINO PREZZI AGGIORNATO AL 2025/12/15

+420 774 04 77 55 (telefono & whatsup) it@zaoxmach.com

ZAOX CONSTRUCTION MACHINERY A.S.

ZA13A

LISTINO PREZZI AGGIORNATO AL 2025/12/15

Prezzo di Listino : $15,840.00

Sconto : 12.00 % -

PREZZO SCONTATO : $13,939.20

Configurazione Standard
- Motore Kubota D722
- Benna da 380mm con denti
- Braccio con brandeggio
- Tettuccio
- Cingoli in gomma
- Doppia velocita' di transazione
- Cingoli in gomma allargabili
- Impianto idraulico ausiliario
- Garanzia 24 mesi

Estensione Garanzia
- 3 anni o 3000 ore(+$418.00)
- 4 anni o 4000 ore(+$696.00)
- 5 anni o 5000 ore(+$1,254.00)

Opzioni Fabbrica
- Pollice Idraulico(+$550.00)
- Impianto Attacco Rapido(+$360.00)

ACCESSORI
- Attacco Rapido Meccanico (+$150.00)
- Attacco Rapido Idraulico (+$440.00)
- Benna da 200 mm con Denti (+$165.00)
- Benna da 260 mm con Denti (+$198.00)
- Benna da 800 mm con Lama (+$184.80)
- Benna Basculante da 800 mm Idraulica (+$550.00)

SPECIFICHE

Dimensione del Macchinario		
(mm)	**Larghezza Totale**	3032
(mm)	**Larghezza Totale**	760/980
(kg)	**Peso della macchina (con tutti i fluidi)**	1200
(mm)	**Altezza Tettuccio**	2270
(mm)	**Interasse**	1010
(mm)	**Distanza tra i Cingoli**	580/760
(mm)	**Altezza minima da terra**	125
(mm)	**Raggio di Rotazione della Coda**	550

Specifiche Tecniche		
(□/mm)	**Capacita' Benna/Larghezza benna**	0.025/380
(rmp)	**Velocita' di Rotazione**	0-12
(°)	**Pendenza Superabile**	30
(KN)	**Forza massima di scavo della benna**	9
(KN)	**Forza massima di scavo del braccio**	5.5
	Motore	KUBOTA D722
(Kw(HP)/rpm)	**Potenza/Giri**	10.2[13.8]/2500
(MPa)	**Pressione Idraulica**	17
(L)	**Capacita' Serbatorio Carburante**	10
(L)	**Capacita' Circuito Idraulico**	21
(L)	**Capacita' Circuito Refrigerante**	4
(L)	**Quantita' Olio Motore**	2.5
(m^3)	**Capacita' della Benna**	0.023
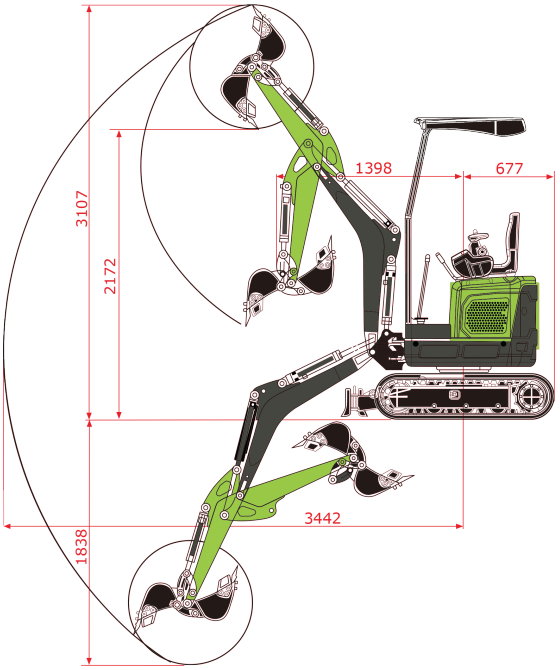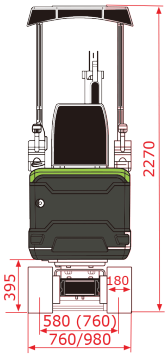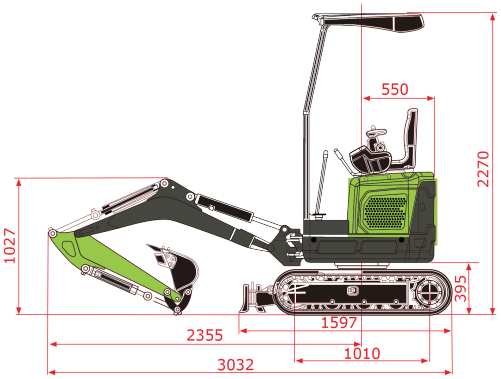
Ingombro al Lavoro		
(mm)	**Altezza massima di scavo**	3107
(mm)	**Altezza massima di scarico**	2172
(mm)	**Profondità massima di scavo**	1835
(mm)	**Profondità massima di scavo verticale**	1709
(mm)	**Raggio massimo di scavo**	3422
(mm)	**Raggio di Rotazione Massimo**	1389
(mm)	**Distanza massima di sollevamento della lama**	XXX
(mm)	**Distanza massima di taglio della lama**	XXX